ДР10А.01.00.03

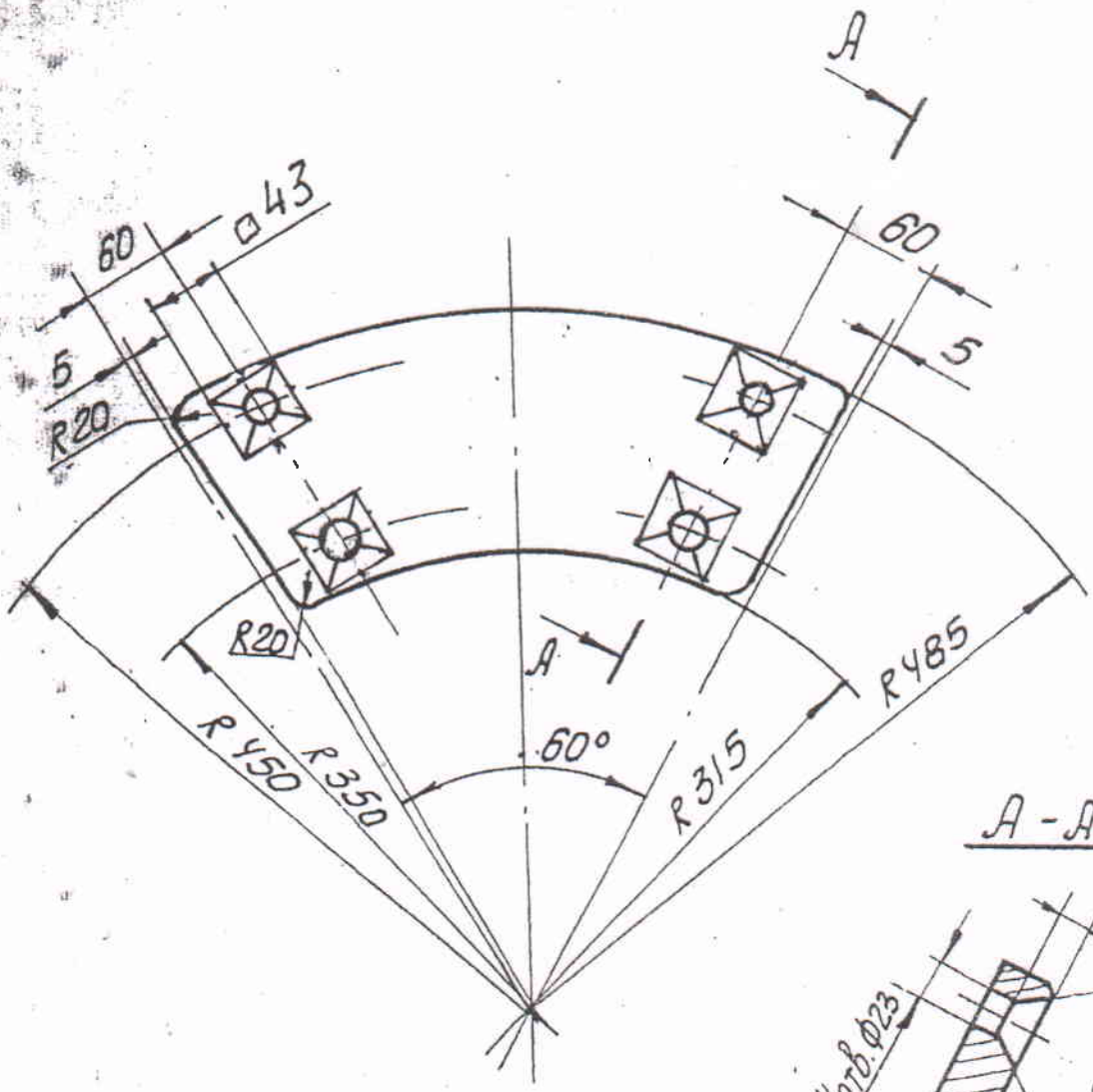

Годен на 2020г.

А - А

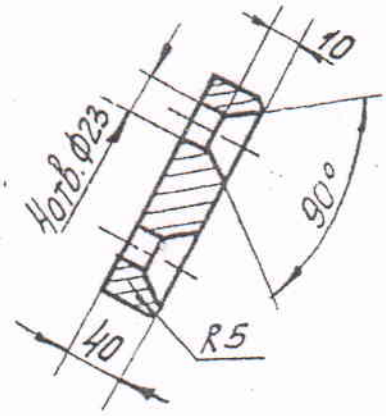

Калить НВ 165 ÷ 210
Точность отливок 12-5-11-12 по ГОСТ 26645-85.

Применяемость					
Изм.	Кол.	N док.	Подп.	Дата	
Разраб.		Печурин		22.02.21г.	
Пров.		Чернов			
Т. конт.					
Н. конт.		Чернов			
Н. бюро		Чернов			
Утв.					

Применено подп.

ДР10А.01.00.03

Броня

Сталь 110Г13Л ДСТУ 8781-2018

Лит.	Масса	М-б
	21,6	1:5
Лист 1	Листов 1	

ЗАК ОГМ

Взам. инв. № | Подп. и дата | Инв. № подл. | Подп. и дата